وحدات التصوير والمشاهدة

EIBOS 2

ملحق لرؤية قاع العين بزاوية واسعة لمجهر جراحي متوافق.

EIBOS 2 نظام Haag-Streit لمشاهدة قاع العين بزاوية واسعة على مجهر جراحي متوافق. يدمج الملحق ضبط البؤرة والعاكس البصري؛ وهو ليس مصباحًا شقيًا ولا مجهرًا مستقلاً. يجب أن يتوافق اختيار العدسات وأدوات التركيز والتجهيز المعقم مع الإجراء والتجهيز الذي تقدمه ASEM فعليًا. ولا يمثل توفر عدسات قابلة لإعادة الاستخدام أو أحادية الاستعمال وعدًا بخفض رقمي لخطر العدوى أو التكلفة.



EIBOS 2 · صورة الجهاز

المصادر والوثائق

طلب عرض سعر

عرض المنتج

تم الإنشاء في 28-11-2026

أعدّت ASEM هذه النشرة. وهي لا تحل محل الوثائق الرسمية للشركة المصنعة أو تعليمات الاستخدام الخاصة بها.

أبرز المزايا

رؤية واسعة دون تلامس

رؤية قاع العين بزاوية واسعة عبر مجهر جراحي.

يلزم مجهر متوافق

المصادر والوثائق · تم التحقق من المصدر في 17-10-2026

عاكس صور مدمج

الضبط البؤري وعاكس الصور مدمجان في نظام واحد.

المصادر والوثائق · تم التحقق من المصدر في 17-10-2026

ضبط بؤري يدوي

أذرع جانبية لضبط البؤرة يدويًا.

المصادر والوثائق · تم التحقق من المصدر في 17-10-2026

الإمكانات في الممارسة

مشاهدة قاع العين دون تماس

يمثل EIBOS2 نظام رؤية واسع الزاوية لجراحة الشبكية مع تركيز وعاكس صورة مدمجين. ويكمل مجهرًا جراحيًا متوافقًا.

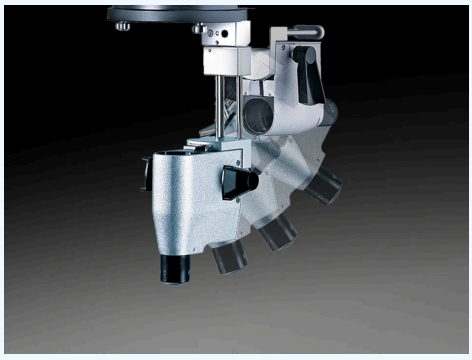

رسم توضيحي فني — EIBOS 2

المصادر والوثائق

المصادر والوثائق

التمييز بين عدسات الرؤية

تصف الشركة عدسة 90D للإجراءات البقعية وSPXL132D لرؤية واسعة بزاوية 124°. ولا تمثل هذه البصريات تجهيزًا واحدًا يُسلَّم بالضرورة.

يجب تأكيد العدسات والتجهيز.

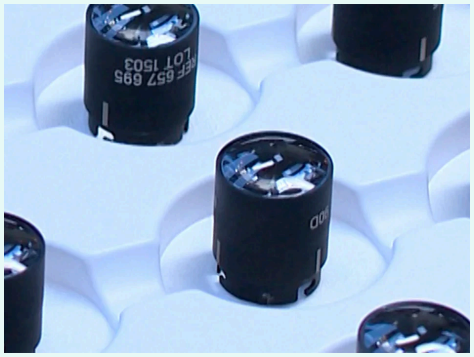

رسم توضيحي فني — EIBOS 2

المصادر والوثائق

المصادر والوثائق

مسار عمل أكثر سلاسة

الدقة في متناول اليد

يدمج نظام المشاهدة آلية التركيز والعاكس. ويمكن تركيب أذرع التركيز على جانبي العاكس لضبط البؤرة من قاع العين إلى الجزء العلوي من الجسم الزجاجي. وتتوافر أزرار مستديرة ليشغّلها المساعد. يُضبط الملحق بصورة مستقلة عن بؤرة المجهر؛ ويجب اختيار أدوات التحكم حسب الاستخدام.

المصادر والوثائق

عاكس مدمج ووضعية العمل

يتيح العاكس البصري المدمج مشاهدة قاع العين بصورة معتدلة الاتجاه. ويمكن إمالة النظام إلى وضعية العمل أو إبعاده عند عدم الاستخدام، وفق طريقة تركيبه على المجهر المتوافق. تصف الشركة المصنعة إمكانية مشاهدة قاع العين ومنطقة الشق معًا عند التكبير المنخفض. وتبقى هذه الوظيفة مرتبطة بالتجهيز البصري والعدسة وظروف الفحص.

المصادر والوثائق

الانتقال بين قاع العين والقرنية

يدور النظام إلى وضع العمل أويُبعد عند عدم الحاجة. وعند رفعه يعود المجهر إلى التركيز على القرنية كما تصفه الشركة.

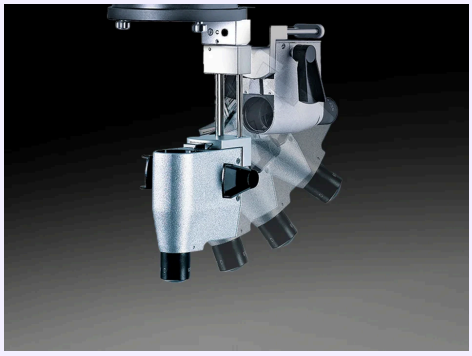

رسم توضيحي فني — EIBOS 2

المصادر والوثائق

المصادر والوثائق

ضبط التركيز بطرف الإصبع

يمكن تركيب أذرع التحكم على جانبي عاكس الصورة. وتشكل المقابض الدائرية البديل الموصوف عندما يضبط المساعد التركيز.

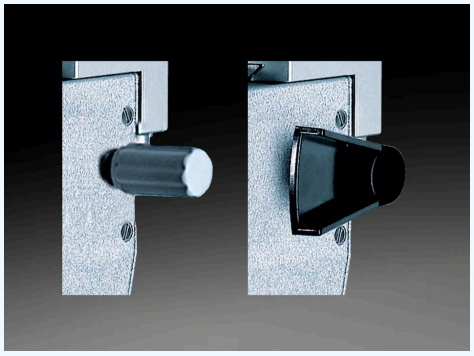

رسم توضيحي فني — EIBOS 2

المصادر والوثائق

المصادر والوثائق

مصمم للممارسة اليومية

تجهيز منظومة الرؤية

تميز الشركة العدسات القابلة للتعقيم عن عدسات E.DL أحادية الاستخدام. ويُتبع دليل العدسة والمجهر المعنيين في الاختيار والتجهيز.

المصادر والوثائق

العدسات: التمييز بين التجهيزات

عدسة البقعة: D 90 عدسة SPXL واسعة الزاوية: D 132 الزاوية الموثقة مع SPXL: 124° تخص هذه القيم عدسات مختلفة، ولا تصف قوة واحدة قابلة للضبط. تذكر الشركة المصنعة عدسات قابلة لإعادة الاستخدام والتعقيم وبدائل أحادية الاستعمال. يجب تحديد اختيار العدسات والتوريد وقواعد إعادة المعالجة وفق تعليمات الاستخدام وعرض سعر ASEM؛ ولا تُشمل جميع العدسات تلقائيًا.

المصادر والوثائق

تهيئة الملحق مع المجهر المضيف

تعرض الصفحة الرسمية EIBOS 2 لمجهر Hi-R NEO 900، وتصفه نشرة METIS الحالية كخيار لمشاهدة قاع العين. ولا تثبت هذه المصادر توافقه الشامل مع جميع المجاهر. يجب تأكيد المجهر المضيف وطريقة التركيب والعدسات والوقايات المعقمة مع ASEM. ولا يُنسب وزن المجهر الكامل أو معلماته الكهربائية إلى هذا الملحق.

المصادر والوثائق

التحقق من المجهر المضيف

يُعرض EIBOS2 مع Hi-RNEO900 وفي نشرة METIS. ويجب التحقق من التثبيت الدقيق والملحقات للمجهر المثبت فعليًا.

ملحق؛ ولا تُنقل مواصفات المجهر المضيف إلى EIBOS2.

المصادر والوثائق

المواصفات الفنية والوثائق

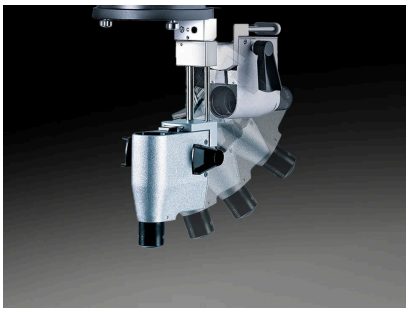

رسم توضيحي فني — EIBOS 2

المصادر والوثائق

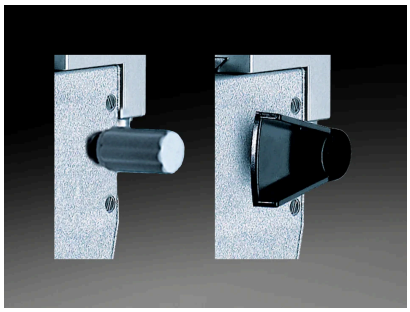

رسم توضيحي فني — EIBOS 2

المصادر والوثائق

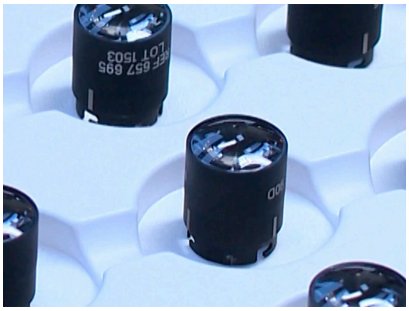

رسم توضيحي فني — EIBOS 2

المصادر والوثائق

التنزيلات والموارد

وثائق الشركة المصنعة

PDF · 4,669 kB

المصادر والوثائق

- https://haag-streit.com/en/products/categories/surgical/microscopes/hi-r-neo-900-microscope/eibos2
  تم التحقق من المصدر في 06-10-2026
- https://us.haag-streit.com/2%20Products/Surgical/Surgical%20microscopes/METIS/brochures/HS_metis_br_7221092_brochure_en.pdf
  تم التحقق من المصدر في 06-10-2026
- https://haag-streit.com/en/products/categories/surgical/microscopes/hi-r-neo-900-microscope/eibos2
  تم التحقق من المصدر في 17-10-2026

- https://haag-streit.com/en/products/categories/surgical/microscopes/hi-r-neo-900-microscope/eibos2
  تم التحقق من المصدر في 18-10-2026
- https://haag-streit.com/en/products/categories/surgical/microscopes/hi-r-neo-900-microscope/eibos2
  تم التحقق من المصدر في 18-10-2026
- https://haag-streit.com/en/products/categories/surgical/microscopes/hi-r-neo-900-microscope/eibos2
  تم التحقق من المصدر في 18-10-2026
- https://haag-streit.com/en/products/categories/surgical/microscopes/hi-r-neo-900-microscope/eibos2
  تم التحقق من المصدر في 18-10-2026
- https://haag-streit.com/en/products/categories/surgical/microscopes/hi-r-neo-900-microscope/eibos2
  تم التحقق من المصدر في 18-10-2026
- https://haag-streit.com/en/products/categories/surgical/microscopes/hi-r-neo-900-microscope/eibos2
  تم التحقق من المصدر في 18-10-2026
- https://us.haag-streit.com/2%20Products/Surgical/Surgical%20microscopes/METIS/brochures/HS_metis_br_7221092_brochure_en.pdf
  تم التحقق من المصدر في 18-10-2026
- https://haag-streit.com/en/products/categories/surgical/microscopes/hi-r-neo-900-microscope/eibos2
  تم التحقق من المصدر في 18-10-2026

أسئلتكم حول EIBOS 2

أين أجد وثائق EIBOS 2؟

وثائق الشركة المصنعة (PDF) — https://asem-medical.com/storage/catalogue-enrichment/haag-streit-20261006/metis-original.pdf

المصادر والوثائق

هل EIBOS2 مجهر جراحي متكامل؟

لا. يُقدَّم EIBOS2 بوصفه وحدة لمشاهدة قاع العين مزودة بتركيز وعاكس صورة مدمجين.

المصادر والوثائق

كيف يمكن إبعاد وحدة EIBOS2؟

يصف المصنّع وحدة تُخفَض عند الاستخدام وتُرفَع عندما لا تكون مطلوبة.

المصادر والوثائق

كيف تُستخدَم أدوات ضبط التركيز في EIBOS2؟

تصف الصفحة أذرعًا للإصبع يمكن تثبيتها على كلا الجانبين، أو مقابض دائرية للمساعد.

المصادر والوثائق

ما عدسات المشاهدة المدرجة لجهاز EIBOS2؟

تعرض الصفحة عدسة للبقعة الصفراء بقوة D 90 وعدسة SPXL بقوة D 132 وزاوية رؤية 124°. وهما خياران مختلفان.

المصادر والوثائق

هل يوجد بديل للعدسات القابلة للتعقيم؟

تسرد الشركة أيضًا عدسات E.DL أحادية الاستخدام؛ ويجب تأكيد المرجع الدقيق والتوريد.

المصادر والوثائق

أكثر من جهاز، دعم مستمر

ناقش مشروعك مع ASEM: الاختيار والتركيب والتدريب والدعم الفني.



رسم توضيحي للخدمة

التركيب

ناقش شروط التركيب والتجهيز مع فريقنا الفني.

معرفة المزيد



رسم توضيحي للخدمة

التدريب

استفسر عن التدريب والتعريف بطريقة استخدام تجهيزاتك.

معرفة المزيد

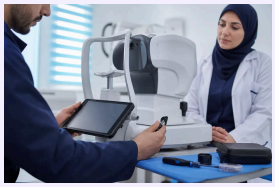

رسم توضيحي للخدمة

خدمة ما بعد البيع

تواصل مع ASEM للحصول على المساعدة الفنية والدعم المناسبين لتجهيزاتك.

معرفة المزيد



رسم توضيحي للخدمة

استشارة متخصصة

اعرض احتياجاتك السريرية لمناقشة اختيار التجهيزات الملائمة.

معرفة المزيد

التواصل مع مختص | استكشف جميع المنتجات | موقع الشركة المصنعة

direction@asem-medical.com · +21320092281

إصدار الوثيقة: ece47c7680db