Refraktionseinheiten

Easyvisus Curve

Refraktionseinheit für 2 Untersuchungsgeräte.

Die Easyvisus Curve ist eine Refraktionseinheit für zwei Instrumente mit einem Tisch fester Höhe. Der Tisch ist je nach Referenz drehbar oder verschiebbar; bei einer drehbaren Konfiguration ist eine Schublade vorhanden. Die Verriegelung von Tisch und Arm erfolgt elektromagnetisch. Der PRIMA-Stuhl behält seine elektrische Höhenverstellung unabhängig von der festen Tischplatte bei; eine vertikale Motorisierung des Tisches wird nicht angegeben.



Easyvisus Curve · Geräteansicht

Quellen und Dokumentation

Angebot anfordern | Produkt ansehen

Erstellt am 2026-11-23

> Dieses Produktblatt wurde von ASEM erstellt. Es ersetzt weder die offizielle Herstellerdokumentation noch die Gebrauchsanweisung.

Wichtige Vorteile

Station für 2 Geräte

Tischplatte für 2 Untersuchungsgeräte.

Quellen und Dokumentation · Quelle geprüft am 2026-10-17

Auswahl der Tischplatte

Drehbare oder verschiebbare Ausführung für zwei Geräte.

Je nach Konfiguration

Quellen und Dokumentation · Quelle geprüft am 2026-10-17

Elektromagnetische Arretierung

Arretierung von Tischplatte und Phoropterarm.

Quellen und Dokumentation · Quelle geprüft am 2026-10-17

Den Easyvisus-Curve-Arbeitsplatz organisieren

Die Herstelleransicht zeigt die genaue Konfiguration des Arbeitsplatzes und den Zugang zu den Instrumenten.

Quellen und Dokumentation · Quelle geprüft am 2026-08-30

Arbeitsplatte positionieren

Die dokumentierte Bewegung der Arbeitsplatte erleichtert den Wechsel zwischen Instrumenten auf Easyvisus Curve.

Quellen und Dokumentation · Quelle geprüft am 2026-08-30

Installation planen

Die offizielle Zeichnung dokumentiert den Platzbedarf und unterstützt die Installationsplanung von Easyvisus Curve.

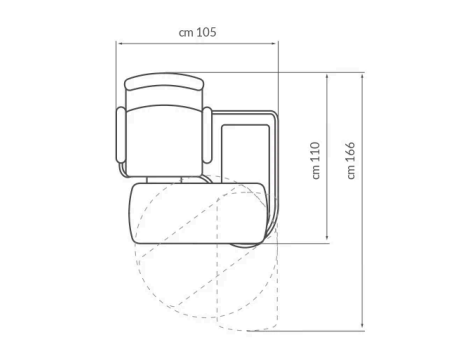

Easyvisus Curve · Aufstellungszeichnung

Quellen und Dokumentation

Quellen und Dokumentation · Quelle geprüft am 2026-08-30

Ergonomie

Eine Anordnung, die rund um den Untersuchungsplatz konzipiert ist.

Organisierte Instrumente

Die Geräte finden ihren Platz auf einer eigenen Einheit.

Einstellungen der Station

Die verfügbaren Bewegungen erleichtern die Anpassung der Konfiguration.

Funktionen in der Praxis

Refraktionseinheit

Quellen und Dokumentation

Für einen reibungsloseren Arbeitsablauf

Ein Tisch für die ausgewählten Instrumente

400500 und 400530 sind Drehreferenzen; 400530 verfügt über eine Schublade. 400550 besitzt einen Schiebetisch. Diese Tische bleiben auf fester Höhe, im Gegensatz zu den vertikal motorisierten RM64 und MS33. Die Schublade von 400530 kann die im Katalog aufgeführten Zubehörteile für Probiergläser aufnehmen; Gläsersatz und Instrumente sind gesondert zu spezifizieren.

Quellen und Dokumentation

Dokumentierte Bedienelemente und Positionierung

Der Hersteller dokumentiert eine elektromagnetische Verriegelung des Drehtisches und des Tischarms. Auf diesen Seiten werden kein LCD-Bedienfeld und kein Joystick entsprechend den Einheiten RM64 und MS33 beschrieben. Die elektrische Höhenverstellung betrifft den PRIMA-Standardstuhl, nicht die Tischplatte. Eine Fußsteuerung für die Auf- und Abwärtsbewegung des Stuhls ist als optionales Zubehör aufgeführt.

Quellen und Dokumentation

Für den Praxisalltag konzipiert

Standardstuhl und optionales Zubehör

Der Standard-PRIMA verfügt über eine elektrische Höhenverstellung und einen schwarzen Skai-Bezug, jedoch über keine Fußstütze. Eine hochklappbare Fußstütze, andere Bezüge und der Ersatz durch ein anderes Stuhlmodell sind dokumentierte Optionen. Die Stuhlvarianten müssen im Angebot von ASEM bestätigt werden. Originalaufnahmen können eine Fußstütze, einen Phoropterarm oder anderes optionales Zubehör zeigen; seine Sichtbarkeit belegt nicht, dass es im Lieferumfang enthalten ist. Abgebildete Instrumente und Zubehörteile müssen separat angegeben werden.

Quellen und Dokumentation

Beleuchtung und Stromversorgung der Instrumente

Der Aluminiummast verfügt über eine LED-Leseleuchte und eine Halterungsplatte für einen Sehzeichenprojektor. Eine Stromversorgung für den Spaltlampentransformator ist in der Haupteinheit dokumentiert. Eine dimmbare LED-Umgebungsbeleuchtung wird nicht in Analogie zu RM64 und MS33 ergänzt. Der Sockel besteht aus lackiertem Stahl und verfügt über verstellbare Füße. Spannung und Netzfrequenz der Gesamteinheit werden auf diesen Seiten nicht angegeben.

Quellen und Dokumentation



Easyvisus Curve · Geräteansicht

Quellen und Dokumentation



Easyvisus Curve · Geräteansicht

Quellen und Dokumentation

Installation und Wahl der Konfiguration

400500S, 400530S und 400550S sind die optionalen Linkshänderversionen. Die Zeichnungen zeigen unterschiedliche Aufstellungen für Dreh- und Schiebefunktion; daraus werden weder eine verstellbare Tischhöhe noch eine einzige Gesamtabmessung abgeleitet. Das Gewicht ist auf diesen Seiten nicht angegeben. Aufstellung, Bedienseite und Zubehör sind im ASEM-Angebot zu bestätigen.

Quellen und Dokumentation

Technische Daten und Dokumentation

Marke
F.I.S.O.

Modell
Easyvisus Curve

Technologie
Refraktionseinheit

Klinische Anwendung
Spezialisierte Technologien

Instrumentenkapazität
2

Quellen und Dokumentation

Stuhlhöhe
Elektrische Verstellung; Prima-Stuhl serienmäßig

Optionale Fußstütze und andere Stühle werden nicht als installiert vorausgesetzt.

Quellen und Dokumentation

Tischverriegelung
Tisch und Arm: elektromagnetische Verriegelung

Quellen und Dokumentation

Tischbewegung
Drehung oder Verschiebung je nach Modell

Quellen und Dokumentation

Arbeitsplatzbeleuchtung
LED-Leseleuchte

Quellen und Dokumentation

Basis
Lackierter Stahl; verstellbare Füße

Quellen und Dokumentation

Optionale Fußstütze und andere Stühle werden nicht als installiert vorausgesetzt.

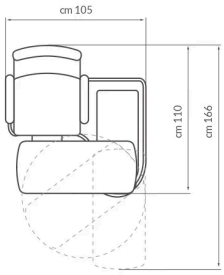

Easyvisus Curve · Aufstellungszeichnung

Quellen und Dokumentation

Downloads und Ressourcen

Herstellerdokumentation

PDF · 15,672 kB

Quellen und Dokumentation

- https://www.fiso.info/en/products/refraction_units/easyvisus-curve_493/
  Quelle geprüft am 2026-10-05
- https://www.fiso.info/en/products/refraction_units/easyvisus-curve_493/
  Quelle geprüft am 2026-10-06
- https://www.fiso.info/dynatc/brochure-0497-2d40/frastema_cat-fiso_16luglio_2025_med.pdf
  Quelle geprüft am 2026-10-06
- https://www.fiso.info/en/products/refraction_units/easyvisus-curve_493/
  Quelle geprüft am 2026-10-17
- https://www.fiso.info/en/products/refraction_units/easyvisus-curve_493/
  Quelle geprüft am 2026-08-30
- https://www.fiso.info/dynatc/brochure-0497-2d40/frastema_cat-fiso_16luglio_2025_med.pdf
  Quelle geprüft am 2026-10-18

Ihre Fragen zu Easyvisus Curve

Welche Angabe dokumentiert der Hersteller für Instrumentenkapazität beim Modell Easyvisus Curve?

2

Quellen und Dokumentation

Welche Angabe dokumentiert der Hersteller für Stuhlhöhe beim Modell Easyvisus Curve?

Elektrische Verstellung; Prima-Stuhl serienmäßig — Optionale Fußstütze und andere Stühle werden nicht als installiert vorausgesetzt.

Quellen und Dokumentation

Welche Konfiguration sollte ich für Easyvisus Curve bestätigen lassen?

Optionale Fußstütze und andere Stühle werden nicht als installiert vorausgesetzt.

Quellen und Dokumentation

Wo finde ich die Dokumentation zu Easyvisus Curve?

Herstellerdokumentation (PDF) — https://asem-medical.com/storage/catalogue-enrichment/fiso-20261006/fiso-original-2025.pdf

Quellen und Dokumentation

Ist die Tischhöhe motorisiert?

Die Broschüre beschreibt einen Tisch mit fester Höhe. Die elektrische Höhenverstellung betrifft den PRIMA-Stuhl und darf nicht mit dem Tisch verwechselt werden.

Quellen und Dokumentation

Welche Tischkonfigurationen werden angeboten?

400500 bezeichnet den Drehtisch, 400530 den Drehtisch mit Schublade und 400550 den Schiebetisch. Diese Referenzen beschreiben keine elektrische Tischhöhenverstellung.

Quellen und Dokumentation

Welche Beleuchtung ist für Curve dokumentiert?

Die Aluminiumsäule ist mit LED-Leseleuchte und Sehzeichenprojektorhalter dokumentiert. RM64-Raumbeleuchtung und ein LCD-Panel werden nicht durch Analogie ergänzt.

Quellen und Dokumentation

Verwandte Produkte



Panvisus Rondo

F.I.S.O.

Refraktionseinheiten

Panvisus Rondo-Einheit für zwei Geräte, je nach Konfiguration.

Produkt ansehen



Easyvisus MS33 — 2 Instrumente

F.I.S.O.

Refraktionseinheiten

Refraktionseinheit für 2 Untersuchungsgeräte.

Produkt ansehen



Easyvisus MS33 — 3 Instrumente

F.I.S.O.

Refraktionseinheiten

Refraktionseinheit für 3 Untersuchungsgeräte.

Produkt ansehen



Easyvisus One

F.I.S.O.

Refraktionseinheiten

Refraktionseinheit für 1 Untersuchungsgerät.

Produkt ansehen

Den klinischen ASEM-Katalog entdecken

Entdecken Sie verwandte Bereiche des ASEM-Katalogs. Diese Links erweitern nicht die Indikationen dieses Geräts.

Spezialtechnologien

Mehr als ein Gerät: eine langfristige Partnerschaft

Besprechen Sie Ihr Projekt mit ASEM: Geräteauswahl, Installation, Schulung und technischer Service.



Illustration des Serviceangebots

Installation

Besprechen Sie Installationsanforderungen und Konfiguration mit unserem technischen Team.

Mehr erfahren



Illustration des Serviceangebots

Schulung

Erkundigen Sie sich nach der verfügbaren Schulung und Einweisung für Ihr Gerät.

Mehr erfahren

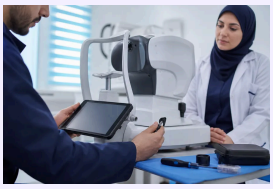

Illustration des Serviceangebots

Kundendienst

Kontaktieren Sie ASEM für technische Unterstützung und eine auf Ihr Gerät abgestimmte Betreuung.

Mehr erfahren



Illustration des Serviceangebots

Fachberatung

Schildern Sie uns Ihren klinischen Bedarf, um eine passende Geräteauswahl zu besprechen.

Mehr erfahren

Fachberatung kontaktieren | Alle Produkte entdecken | Herstellerwebsite

+21320092281 · direction@asem-medical.com

Dokumentversion: d217fd201fdb