Refraktionseinheiten

Easyvisus One

Refraktionseinheit für 1 Untersuchungsgerät.

Die Easyvisus One ist eine F.I.S.O.-Refraktionseinheit mit einem Tisch fester Höhe für ein Instrument. Ihr Tischarm lässt sich in allen Positionen mechanisch verriegeln. Der Standard-PRIMA-Stuhl verfügt über eine elektrische Höhenverstellung, jedoch weder über eine Drehfunktion noch über eine Fußstütze. Der Hersteller gibt für die Referenz 400100 eine Breite von 100 cm an; die auf den Fotografien sichtbaren Instrumente und Zubehörteile müssen anhand der ASEM-Konfiguration überprüft werden.



Easyvisus One · Geräteansicht

Quellen und Dokumentation

Angebot anfordern

Produkt ansehen

Erstellt am 2026-11-23

> Dieses Produktblatt wurde von ASEM erstellt. Es ersetzt weder die offizielle Herstellerdokumentation noch die Gebrauchsanweisung.

Wichtige Vorteile

Station für 1 Gerät

Tischplatte für 1 Untersuchungsgerät.

Quellen und Dokumentation · Quelle geprüft am 2026-10-17

Tischplatte mit fester Höhe

Arm mit mechanischer Arretierung in allen Positionen.

Quellen und Dokumentation · Quelle geprüft am 2026-10-17

Elektrisch verstellbarer Stuhl

PRIMA-Stuhl mit elektrischer Höhenverstellung.

Quellen und Dokumentation · Quelle geprüft am 2026-10-17

Easyvisus One-Arbeitsplatz organisieren

Die Herstelleransicht zeigt die genaue Konfiguration des Arbeitsplatzes und den Zugang zu den Instrumenten.

Quellen und Dokumentation · Quelle geprüft am 2026-08-30

Arbeitsplatte positionieren

Die dokumentierte Bewegung der Arbeitsfläche erleichtert den Wechsel zwischen den Geräten auf Easyvisus One.

Quellen und Dokumentation · Quelle geprüft am 2026-08-30

Installation planen

Das offizielle Schema dokumentiert den Platzbedarf und unterstützt die Planung der Installation von Easyvisus One.

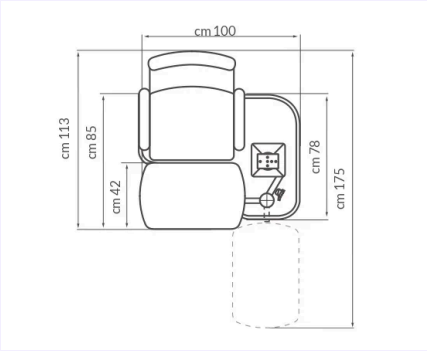

Easyvisus One · Aufstellungszeichnung

Quellen und Dokumentation

Quellen und Dokumentation · Quelle geprüft am 2026-08-30

Ergonomie

Eine Anordnung, die rund um den Untersuchungsplatz konzipiert ist.

Organisierte Instrumente

Die Geräte finden ihren Platz auf einer eigenen Einheit.

Einstellungen der Station

Die verfügbaren Bewegungen erleichtern die Anpassung der Konfiguration.

Funktionen in der Praxis

Refraktionseinheit

Quellen und Dokumentation

Für einen reibungsloseren Arbeitsablauf

Ein Tisch für die ausgewählten Instrumente

Die Standardreferenz 400100 verfügt über einen Tisch mit fester Höhe für ein Instrument. Die Tischplatte wird nicht als elektrisch höhenverstellbar angegeben. Eine Instrumentenposition bedeutet nicht, dass das Instrument mit der Einheit geliefert wird. Die Linkshänderversion 400100S ist optional und muss gesondert spezifiziert werden.

Quellen und Dokumentation

Dokumentierte Bedienelemente und Positionierung

Die Verriegelung des Tischarms ist in allen Positionen mechanisch und nicht elektromagnetisch. Der Standardstuhl verfügt über eine elektrische Höhenverstellung ohne Rotation. Eine 360°-Rotation und eine Fußstütze gehören zu optionalen PRIMA-Versionen und werden dem Standardstuhl nicht zugerechnet. Eine Fußsteuerung für die Auf- und Abwärtsbewegung des Stuhls ist ebenfalls als Zubehör aufgeführt.

Quellen und Dokumentation

Für den Praxisalltag konzipiert

Standardstuhl und optionales Zubehör

Der PRIMA-Standardstuhl verfügt über eine elektrische Höhenverstellung und einen schwarzen Skai-Bezug, ohne Rotation und ohne Fußstütze. Rotation, eine hochklappbare Fußstütze und der Austausch gegen ein anderes Stuhlmodell sind Optionen und keine Merkmale der Standardkonfiguration. Originalfotografien können eine Fußstütze, einen Phoropterarm oder anderes optionales Zubehör zeigen; die Sichtbarkeit belegt nicht dessen Lieferumfang. Dargestellte Instrumente und Zubehör sind gesondert zu identifizieren.

Quellen und Dokumentation

Beleuchtung und Stromversorgung der Instrumente

Die Broschüre dokumentiert eine 230-V-Versorgung für das Instrument; diese Angabe beschreibt weder die Eingangsspannung noch den Verbrauch der vollständigen Einheit. Der Aluminiummast verfügt über eine LED-Leseleuchte und eine Halterungsplatte für einen Sehzeichenprojektor. Eine LED-Umgebungsbeleuchtung oder ein LCD-Bedienfeld wird nicht in Analogie zu anderen Easyvisus-Modellen ergänzt. Die Anschlussanforderungen der Praxis sind mit ASEM zu überprüfen.

Quellen und Dokumentation



Easyvisus One · Geräteansicht

Quellen und Dokumentation



Easyvisus One · Geräteansicht

Quellen und Dokumentation

Installation und Wahl der Konfiguration

Eine Breite von 100 cm wird für die Einheit 400100 ausdrücklich angegeben. Die übrigen Maße der Zeichnung beschreiben deren Aufstellung und Positionen; sie werden nicht in eine Gesamthöhe, eine einzige Tiefe oder einen Verstellbereich umgerechnet. Gewicht und Netzfrequenz werden hier nicht angegeben. Freiräume, rechtshändige oder linkshändige Aufstellung und Zubehör sind für die tatsächliche Installation zu bestätigen.

Quellen und Dokumentation

Technische Daten und Dokumentation

Marke
F.I.S.O.

Modell
Easyvisus One

Technologie
Refraktionseinheit

Klinische Anwendung
Spezialisierte Technologien

Instrumentenkapazität
1

Quellen und Dokumentation

Stuhlhöhe
Elektrische Verstellung; Prima-Stuhl serienmäßig

Optionale Fußstütze und andere Stühle werden nicht als installiert vorausgesetzt.

Quellen und Dokumentation

Tischhöhe
Feste Höhe

Quellen und Dokumentation

Tischverriegelung
Refraktorarm: mechanische Verriegelung

Quellen und Dokumentation

Arbeitsplatzbeleuchtung
LED-Leseleuchte

Quellen und Dokumentation

Optionale Fußstütze und andere Stühle werden nicht als installiert vorausgesetzt.

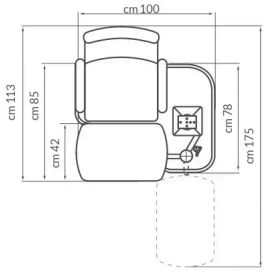

Easyvisus One · Aufstellungszeichnung

Quellen und Dokumentation

Downloads und Ressourcen

Herstellerdokumentation

PDF · 15,672 kB

Quellen und Dokumentation

- https://www.fiso.info/en/products/refraction_units/easyvisus-one_453/
  Quelle geprüft am 2026-10-05
- https://www.fiso.info/en/products/refraction_units/easyvisus-one_453/
  Quelle geprüft am 2026-10-06
- https://www.fiso.info/dynatc/brochure-0497-2d40/frastema_cat-fiso_16luglio_2025_med.pdf
  Quelle geprüft am 2026-10-06
- https://www.fiso.info/en/products/refraction_units/easyvisus-one_453/
  Quelle geprüft am 2026-10-17
- https://www.fiso.info/en/products/refraction_units/easyvisus-one_453/
  Quelle geprüft am 2026-08-30
- https://www.fiso.info/dynatc/brochure-0497-2d40/frastema_cat-fiso_16luglio_2025_med.pdf
  Quelle geprüft am 2026-10-18

Ihre Fragen zu Easyvisus One

Welche Angabe dokumentiert der Hersteller für Instrumentenkapazität beim Modell Easyvisus One?

1

Quellen und Dokumentation

Welche Angabe dokumentiert der Hersteller für Stuhlhöhe beim Modell Easyvisus One?

Elektrische Verstellung; Prima-Stuhl serienmäßig — Optionale Fußstütze und andere Stühle werden nicht als installiert vorausgesetzt.

Quellen und Dokumentation

Welche Konfiguration sollte ich für Easyvisus One bestätigen lassen?

Optionale Fußstütze und andere Stühle werden nicht als installiert vorausgesetzt.

Quellen und Dokumentation

Wo finde ich die Dokumentation zu Easyvisus One?

Herstellerdokumentation (PDF) — https://asem-medical.com/storage/catalogue-enrichment/fiso-20261006/fiso-original-2025.pdf

Quellen und Dokumentation

Wie viele Instrumente nimmt der Tisch auf?

Easyvisus One 400100 ist für ein Instrument dokumentiert, mit fester Tischhöhe und mechanischer Tischarmverriegelung. Es ist keine Zweiplatzeinheit.

Quellen und Dokumentation

Lässt sich der PRIMA-Standardstuhl drehen?

Die Standardkonfiguration beschreibt einen nicht drehbaren PRIMA-Stuhl ohne Fußstütze mit elektrischer Höhenverstellung. Eine PRIMA-Drehung um 360° ist als Option aufgeführt.

Quellen und Dokumentation

Welche Instrumentenstromversorgung ist angegeben?

Die Broschüre nennt 230 V für das Instrument. Das ist weder eine Leistungsaufnahme noch eine Bestätigung der Kompatibilität mit jedem Gerät.

Quellen und Dokumentation

Verwandte Produkte



Panvisus Rondo

F.I.S.O.

Refraktionseinheiten

Panvisus Rondo-Einheit für zwei Geräte, je nach Konfiguration.

Produkt ansehen



Easyvisus Curve

F.I.S.O.

Refraktionseinheiten

Refraktionseinheit für 2 Untersuchungsgeräte.

Produkt ansehen



Easyvisus MS33 — 2 Instrumente

F.I.S.O.

Refraktionseinheiten

Refraktionseinheit für 2 Untersuchungsgeräte.

Produkt ansehen



Easyvisus MS33 — 3 Instrumente

F.I.S.O.

Refraktionseinheiten

Refraktionseinheit für 3 Untersuchungsgeräte.

Produkt ansehen

Den klinischen ASEM-Katalog entdecken

Entdecken Sie verwandte Bereiche des ASEM-Katalogs. Diese Links erweitern nicht die Indikationen dieses Geräts.

Spezialtechnologien

Mehr als ein Gerät: eine langfristige Partnerschaft

Besprechen Sie Ihr Projekt mit ASEM: Geräteauswahl, Installation, Schulung und technischer Service.



Illustration des Serviceangebots

Installation

Besprechen Sie Installationsanforderungen und Konfiguration mit unserem technischen Team.

Mehr erfahren



Illustration des Serviceangebots

Schulung

Erkundigen Sie sich nach der verfügbaren Schulung und Einweisung für Ihr Gerät.

Mehr erfahren



Illustration des Serviceangebots

Kundendienst

Kontaktieren Sie ASEM für technische Unterstützung und eine auf Ihr Gerät abgestimmte Betreuung.

Mehr erfahren



Illustration des Serviceangebots

Fachberatung

Schildern Sie uns Ihren klinischen Bedarf, um eine passende Geräteauswahl zu besprechen.

Mehr erfahren

Fachberatung kontaktieren | Alle Produkte entdecken | Herstellerwebsite

+21320092281 · direction@asem-medical.com

Dokumentversion: 6f41639bca41