Bildgebungs- und Betrachtungsmodule

EIBOS 2

Weitwinkel-Fundusbetrachtung für ein kompatibles Operationsmikroskop.

EIBOS 2 ist das Weitwinkel-Fundusdarstellungssystem von Haag-Streit für ein kompatibles Operationsmikroskop. Die Fokussierung und der optische Inverter sind in das Zubehör integriert; es handelt sich weder um eine Spaltlampe noch um ein eigenständiges Mikroskop. Die Auswahl der Linsen, der Fokussierbedienelemente und der sterilen Konfiguration muss dem Eingriff und der von ASEM tatsächlich angebotenen Ausstattung entsprechen. Die Verfügbarkeit wiederverwendbarer oder Einmallinsen stellt keine Zusage einer quantifizierten Verringerung des Infektionsrisikos oder der Kosten dar.



EIBOS 2 · Geräteansicht

Quellen und Dokumentation

Angebot anfordern

Produkt ansehen

Erstellt am 2026-11-25

> Dieses Produktblatt wurde von ASEM erstellt. Es ersetzt weder die offizielle Herstellerdokumentation noch die Gebrauchsanweisung.

Wichtige Vorteile

Berührungslose Weitwinkelbetrachtung

Weitwinkel-Fundusbetrachtung durch ein Operationsmikroskop.

Kompatibles Mikroskop erforderlich

Quellen und Dokumentation · Quelle geprüft am 2026-10-17

Integrierter Bildinverter

Fokussierung und Bildinverter in einem System vereint.

Quellen und Dokumentation · Quelle geprüft am 2026-10-17

Manuelle Fokuseinstellung

Seitliche Hebel zur manuellen Fokuseinstellung.

Quellen und Dokumentation · Quelle geprüft am 2026-10-17

Funktionen in der Praxis

Den Augenhintergrund berührungslos betrachten

EIBOS2 ist ein Weitwinkel-Beobachtungssystem für die Netzhautchirurgie mit integrierter Fokussierung und integriertem Inverter. Es ergänzt ein kompatibles Operationsmikroskop.

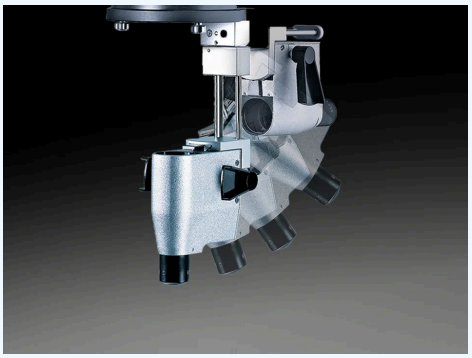

Technische Abbildung — EIBOS 2

Quellen und Dokumentation

Quellen und Dokumentation

Beobachtungslinsen unterscheiden

Der Hersteller beschreibt eine 90D-Linse für Makulaeingriffe und die SPXL132D für einen weiten Blickwinkel von 124°. Diese Optiken stehen nicht für eine einheitliche Lieferkonfiguration.

Linsen und Konfiguration bestätigen lassen.

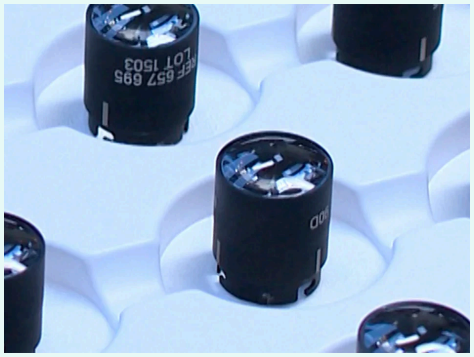

Technische Abbildung — EIBOS 2

Quellen und Dokumentation

Quellen und Dokumentation

Für einen reibungsloseren Arbeitsablauf

Fokussieren mit den Fingerspitzen

Der Fokussiermechanismus und der Inverter sind in das Beobachtungssystem integriert. Beidseitig des Inverters können Fokussierhebel angebracht werden; sie ermöglichen die Anpassung des Fokus vom Fundus bis zum oberen Glaskörper. Runde Drehknöpfe sind für die Bedienung durch den Assistenten vorgesehen. Die Fokussierung des Moduls ist unabhängig von der Mikroskopfokussierung; die Konfiguration der Bedienelemente muss entsprechend der vorgesehenen Anwendung gewählt werden.

Quellen und Dokumentation

Integrierter Inverter und Arbeitsposition

Der integrierte optische Inverter ermöglicht die aufrechte Darstellung des Augenhintergrunds. Je nach Befestigung an einem kompatiblen Mikroskop kann das System in die Arbeitsposition geschwenkt oder bei Nichtgebrauch weggeklappt werden. Bei geringer Vergrößerung beschreibt der Hersteller die gleichzeitige Betrachtung des Augenhintergrunds und des Inzisionsbereichs. Diese Funktion ist von der optischen Konfiguration, der ausgewählten Linse und den Untersuchungsbedingungen abhängig.

Quellen und Dokumentation

Zwischen Augenhintergrund und Hornhaut wechseln

Das System lässt sich in die Arbeitsposition oder bei Nichtgebrauch zur Seite schwenken. Nach dem Hochschwenken kehrt das Mikroskop zur vom Hersteller beschriebenen Hornhautfokussierung zurück.

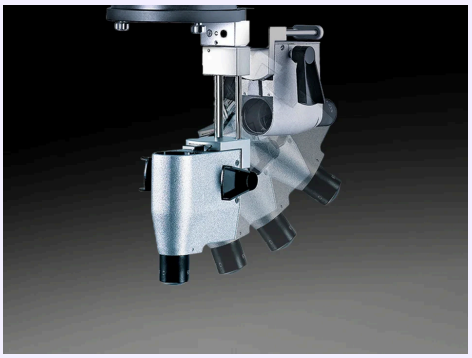

Technische Abbildung — EIBOS 2

Quellen und Dokumentation

Quellen und Dokumentation

Schärfe mit der Fingerspitze steuern

Hebel können auf beiden Seiten des Inverters angebracht werden. Runde Drehknöpfe sind die dokumentierte Alternative, wenn eine Assistenz die Schärfe einstellt.

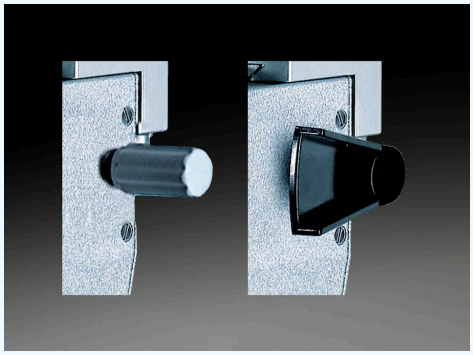

Technische Abbildung — EIBOS 2

Quellen und Dokumentation

Quellen und Dokumentation

Für den Praxisalltag konzipiert

Die Beobachtungskette vorbereiten

Der Hersteller unterscheidet sterilisierbare Linsen und E.DL-Einmallinsen. Auswahl und Vorbereitung richten sich nach den Anleitungen der jeweiligen Linse und des Mikroskops.

Quellen und Dokumentation

Linsen: Konfigurationen unterscheiden

Makulalinse: 90 D Weitwinkellinse SPXL: 132 D Dokumentierter Betrachtungswinkel mit SPXL: 124° Diese Werte beziehen sich auf separate Linsen und beschreiben keinen einzigen einstellbaren Leistungsbereich. Der Hersteller nennt wiederverwendbare, sterilisierbare Linsen sowie Einwegalternativen. Auswahl, Lieferung und Anforderungen an die Aufbereitung der Linsen müssen gemäß der Gebrauchsanweisung und dem ASEM-Angebot festgelegt werden; nicht alle Linsen sind automatisch im Lieferumfang enthalten.

Quellen und Dokumentation

Zubehör mit dem Trägermikroskop konfigurieren

Die offizielle Seite stellt EIBOS 2 für Hi-R NEO 900 vor, während die aktuelle METIS-Broschüre es als optionales System zur Betrachtung des Augenhintergrunds beschreibt. Diese Quellen belegen keine universelle Kompatibilität mit allen Mikroskopen. Trägermikroskop, Befestigung, Linsen und sterile Schutzvorrichtungen müssen mit ASEM bestätigt werden. Dem Zubehör werden weder ein Gewicht noch ein elektrischer Parameter des vollständigen Mikroskops zugeschrieben.

Quellen und Dokumentation

Das aufnehmende Mikroskop prüfen

EIBOS2 wird zusammen mit Hi-RNEO900 und in der METIS-Broschüre gezeigt. Die genaue Befestigung und das Zubehör müssen für das tatsächlich installierte Mikroskop geprüft werden.

Zubehör; keine technischen Daten des aufnehmenden Mikroskops werden auf EIBOS2 übertragen.

Quellen und Dokumentation

Technische Daten und Dokumentation

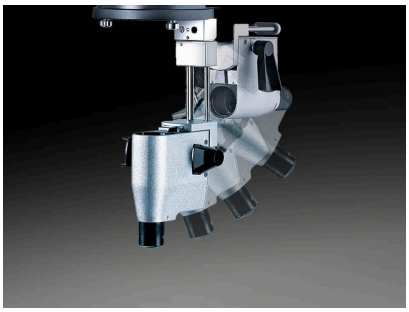

Technische Abbildung — EIBOS 2

Quellen und Dokumentation

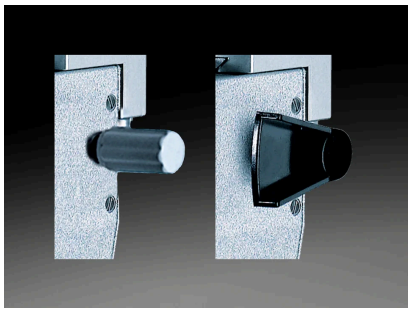

Technische Abbildung — EIBOS 2

Quellen und Dokumentation

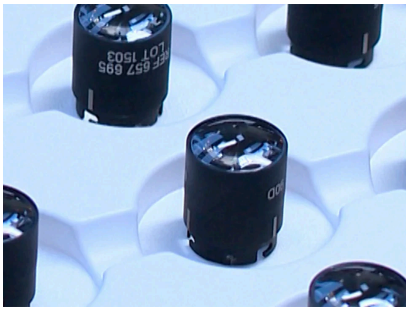

Technische Abbildung — EIBOS 2

Quellen und Dokumentation

Downloads und Ressourcen

Herstellerdokumentation

PDF · 4,669 kB

Quellen und Dokumentation

- https://haag-streit.com/en/products/categories/surgical/microscopes/hi-r-neo-900-microscope/eibos2
  Quelle geprüft am 2026-10-06
- https://us.haag-streit.com/2%20Products/Surgical/Surgical%20microscopes/METIS/brochures/HS_metis_br_7221092_brochure_en.pdf
  Quelle geprüft am 2026-10-06
- https://haag-streit.com/en/products/categories/surgical/microscopes/hi-r-neo-900-microscope/eibos2
  Quelle geprüft am 2026-10-17

- https://haag-streit.com/en/products/categories/surgical/microscopes/hi-r-neo-900-microscope/eibos2
  Quelle geprüft am 2026-10-18
- https://haag-streit.com/en/products/categories/surgical/microscopes/hi-r-neo-900-microscope/eibos2
  Quelle geprüft am 2026-10-18
- https://haag-streit.com/en/products/categories/surgical/microscopes/hi-r-neo-900-microscope/eibos2
  Quelle geprüft am 2026-10-18
- https://haag-streit.com/en/products/categories/surgical/microscopes/hi-r-neo-900-microscope/eibos2
  Quelle geprüft am 2026-10-18
- https://haag-streit.com/en/products/categories/surgical/microscopes/hi-r-neo-900-microscope/eibos2
  Quelle geprüft am 2026-10-18
- https://haag-streit.com/en/products/categories/surgical/microscopes/hi-r-neo-900-microscope/eibos2
  Quelle geprüft am 2026-10-18
- https://us.haag-streit.com/2%20Products/Surgical/Surgical%20microscopes/METIS/brochures/HS_metis_br_7221092_brochure_en.pdf
  Quelle geprüft am 2026-10-18
- https://haag-streit.com/en/products/categories/surgical/microscopes/hi-r-neo-900-microscope/eibos2
  Quelle geprüft am 2026-10-18

Ihre Fragen zu EIBOS 2

Wo finde ich die Dokumentation zu EIBOS 2?

Herstellerdokumentation (PDF) — https://asem-medical.com/storage/catalogue-enrichment/haag-streit-20261006/metis-original.pdf

Quellen und Dokumentation

Ist EIBOS2 ein vollständiges Operationsmikroskop?

Nein. EIBOS2 wird als Modul zur Fundusbeobachtung mit integriertem Fokus und Inverter vorgestellt.

Quellen und Dokumentation

Wie lässt sich das Modul EIBOS2 aus dem Arbeitsbereich bewegen?

Der Hersteller beschreibt ein Modul, das zur Verwendung heruntergeklappt und bei Nichtgebrauch hochgeklappt wird.

Quellen und Dokumentation

Wie wird die Fokussierung von EIBOS2 bedient?

Die Seite beschreibt Fingerhebel, die auf beiden Seiten angebracht werden können, oder runde Drehknöpfe für den Assistenten.

Quellen und Dokumentation

Welche Beobachtungslinsen werden für EIBOS2 angeboten?

Die Seite nennt eine Makulalinse mit 90 D und eine SPXL-Linse mit 132 D und einem Beobachtungswinkel von 124°. Es handelt sich um getrennte Auswahlmöglichkeiten.

Quellen und Dokumentation

Gibt es eine Alternative zu sterilisierbaren Linsen?

Der Hersteller führt auch E.DL-Einmallinsen auf; genaue Referenz und Lieferumfang sind zu bestätigen.

Quellen und Dokumentation

Mehr als ein Gerät: eine langfristige Partnerschaft

Besprechen Sie Ihr Projekt mit ASEM: Geräteauswahl, Installation, Schulung und technischer Service.



Illustration des Serviceangebots

Installation

Besprechen Sie Installationsanforderungen und Konfiguration mit unserem technischen Team.

Mehr erfahren



Illustration des Serviceangebots

Schulung

Erkundigen Sie sich nach der verfügbaren Schulung und Einweisung für Ihr Gerät.

Mehr erfahren



Illustration des Serviceangebots

Kundendienst

Kontaktieren Sie ASEM für technische Unterstützung und eine auf Ihr Gerät abgestimmte Betreuung.

Mehr erfahren



Illustration des Serviceangebots

Fachberatung

Schildern Sie uns Ihren klinischen Bedarf, um eine passende Geräteauswahl zu besprechen.

Mehr erfahren

Fachberatung kontaktieren | Alle Produkte entdecken | Herstellerwebsite

+21320092281 · direction@asem-medical.com

Dokumentversion: 981e21e8df13