Módulos de imagen y visualización

EIBOS 2

Accesorio de visualización de fondo de ojo de gran ángulo para microscopio compatible.

EIBOS 2 es el sistema Haag-Streit de visualización de gran angular del fondo de ojo para un microscopio quirúrgico compatible. El enfoque y el inversor óptico están integrados en el accesorio; no es una lámpara de hendidura ni un microscopio autónomo. Las lentes, los controles de enfoque y la configuración estéril deben corresponder al procedimiento y al equipo realmente propuesto por ASEM. La existencia de lentes reutilizables o desechables no promete una reducción cuantificada del riesgo de infección o del coste.



EIBOS 2 · Vista del equipo

Fuentes y documentación

Solicitar un presupuesto

Ver producto

Generado el 2026-11-28

> Esta ficha de producto está elaborada por ASEM. No sustituye a la documentación oficial ni a las instrucciones de uso del fabricante.

Ventajas principales

Visión gran angular sin contacto

Visión de fondo de ojo de gran ángulo mediante microscopio quirúrgico.

Requiere microscopio compatible

Fuentes y documentación · Fuente comprobada el 2026-10-17

Inversor de imagen integrado

Enfoque e inversor de imagen integrados en un sistema.

Fuentes y documentación · Fuente comprobada el 2026-10-17

Ajuste manual del enfoque

Palancas laterales para ajustar el enfoque manualmente.

Fuentes y documentación · Fuente comprobada el 2026-10-17

Prestaciones en la práctica

Observar el fondo de ojo sin contacto

EIBOS2 es un sistema de visualización gran angular para cirugía retiniana, con enfoque e inversor integrados. Complementa un microscopio quirúrgico compatible.

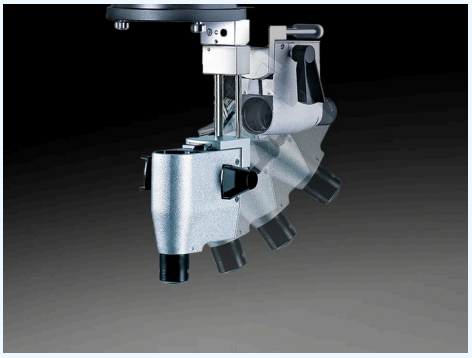

Ilustración técnica — EIBOS 2

Fuentes y documentación

Fuentes y documentación

Distinguir las lentes de visualización

El fabricante describe una lente 90D para procedimientos maculares y la SPXL132D para un campo amplio de 124°. Estas ópticas no definen una única configuración suministrada.

Lentes y configuración por confirmar.

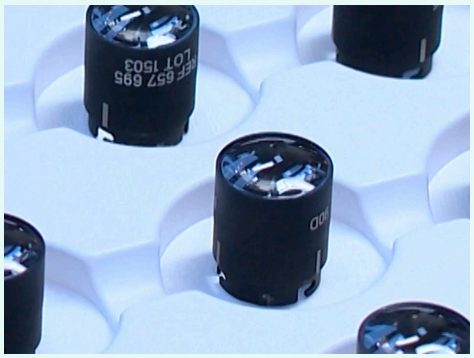

Ilustración técnica — EIBOS 2

Fuentes y documentación

Fuentes y documentación

Diseñado para un flujo de trabajo más fluido

Precisión al alcance de los dedos

El enfoque y el inversor están integrados en el sistema de visualización. Pueden instalarse palancas de enfoque a ambos lados del inversor para ajustar del fondo de ojo al vítreo superior. Hay mandos redondos para el asistente. El ajuste del módulo es independiente del enfoque del microscopio; los controles deben elegirse según el uso.

Fuentes y documentación

Inversor integrado y posición de trabajo

El inversor óptico integrado permite ver el fondo de ojo con orientación corregida. El sistema puede entrar en posición de trabajo o apartarse, según el montaje en un microscopio compatible. A bajo aumento, el fabricante describe la visión simultánea del fondo de ojo y de la incisión. Depende de la configuración óptica, la lente y las condiciones de exploración.

Fuentes y documentación

Alternar entre el fondo de ojo y la córnea

El sistema gira hasta la posición de trabajo o se aparta cuando no se necesita. Al elevarlo, el microscopio recupera el enfoque corneal descrito por el fabricante.

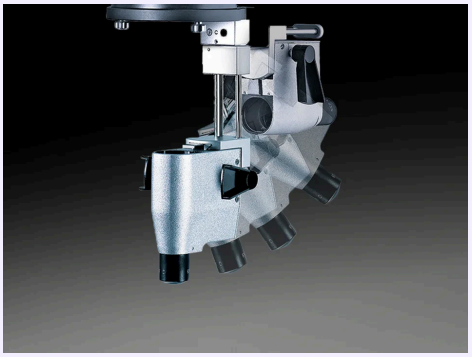

Ilustración técnica — EIBOS 2

Fuentes y documentación

Fuentes y documentación

Controlar el enfoque con la yema del dedo

Las palancas pueden montarse a ambos lados del inversor. Los mandos redondos son la alternativa descrita cuando el asistente ajusta el enfoque.

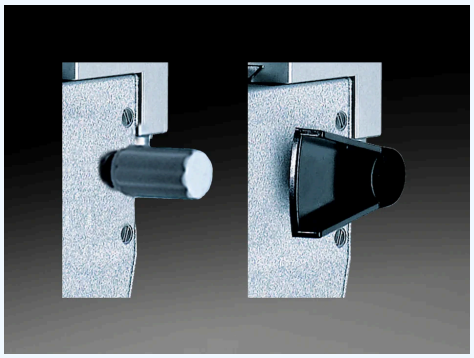

Ilustración técnica — EIBOS 2

Fuentes y documentación

Fuentes y documentación

Diseñado para la práctica diaria

Preparar la cadena de visualización

La página del fabricante distingue entre lentes esterilizables y lentes desechables E.DL. Su elección y preparación siguen las instrucciones de la lente y del microscopio correspondientes.

Fuentes y documentación

Lentes: distinguir las configuraciones

Lente macular: 90 D Lente gran angular SPXL: 132 D Ángulo documentado con SPXL: 124° Son valores de lentes distintas, no una potencia ajustable única. El fabricante menciona lentes reutilizables esterilizables y alternativas desechables. La elección, suministro y reprocesamiento deben precisarse según las instrucciones y el presupuesto ASEM; no se incluyen automáticamente todas las lentes.

Fuentes y documentación

Configurar el accesorio con el microscopio anfitrión

La página oficial presenta EIBOS 2 para Hi-R NEO 900 y el folleto METIS actual lo describe como opción para ver el fondo de ojo. No prueban compatibilidad universal. El microscopio, montaje, lentes y protecciones estériles deben confirmarse con ASEM. No se atribuyen a este accesorio el peso ni parámetros eléctricos del microscopio completo.

Fuentes y documentación

Comprobar el microscopio de instalación

EIBOS2 se presenta con Hi-RNEO900 y en el folleto METIS. El montaje exacto y los accesorios deben verificarse para el microscopio realmente instalado.

Accesorio; no se atribuye a EIBOS2 ninguna característica del microscopio donde se instala.

Fuentes y documentación

Especificaciones técnicas y documentación

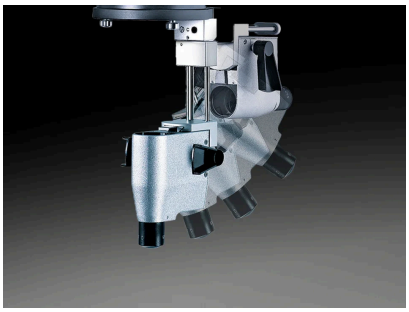

Ilustración técnica — EIBOS 2

Fuentes y documentación

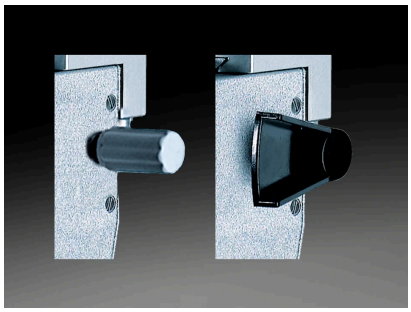

Ilustración técnica — EIBOS 2

Fuentes y documentación

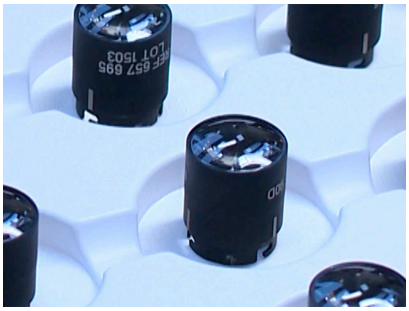

Ilustración técnica — EIBOS 2

Fuentes y documentación

Descargas y recursos

Documentación del fabricante

PDF · 4,669 kB

Fuentes y documentación

- https://haag-streit.com/en/products/categories/surgical/microscopes/hi-r-neo-900-microscope/eibos2
  Fuente comprobada el 2026-10-06
- https://us.haag-streit.com/2%20Products/Surgical/Surgical%20microscopes/METIS/brochures/HS_metis_br_7221092_brochure_en.pdf
  Fuente comprobada el 2026-10-06
- https://haag-streit.com/en/products/categories/surgical/microscopes/hi-r-neo-900-microscope/eibos2
  Fuente comprobada el 2026-10-17

- https://haag-streit.com/en/products/categories/surgical/microscopes/hi-r-neo-900-microscope/eibos2
  Fuente comprobada el 2026-10-18
- https://haag-streit.com/en/products/categories/surgical/microscopes/hi-r-neo-900-microscope/eibos2
  Fuente comprobada el 2026-10-18
- https://haag-streit.com/en/products/categories/surgical/microscopes/hi-r-neo-900-microscope/eibos2
  Fuente comprobada el 2026-10-18
- https://haag-streit.com/en/products/categories/surgical/microscopes/hi-r-neo-900-microscope/eibos2
  Fuente comprobada el 2026-10-18
- https://haag-streit.com/en/products/categories/surgical/microscopes/hi-r-neo-900-microscope/eibos2
  Fuente comprobada el 2026-10-18
- https://haag-streit.com/en/products/categories/surgical/microscopes/hi-r-neo-900-microscope/eibos2
  Fuente comprobada el 2026-10-18
- https://us.haag-streit.com/2%20Products/Surgical/Surgical%20microscopes/METIS/brochures/HS_metis_br_7221092_brochure_en.pdf
  Fuente comprobada el 2026-10-18
- https://haag-streit.com/en/products/categories/surgical/microscopes/hi-r-neo-900-microscope/eibos2
  Fuente comprobada el 2026-10-18

Sus preguntas sobre EIBOS 2

¿Dónde puedo encontrar la documentación de EIBOS 2?

Documentación del fabricante (PDF) — https://asem-medical.com/storage/catalogue-enrichment/haag-streit-20261006/metis-original.pdf

Fuentes y documentación

¿Es EIBOS2 un microscopio quirúrgico completo?

No. EIBOS2 se presenta como un módulo de observación del fondo de ojo con enfoque e inversor integrados.

Fuentes y documentación

¿Cómo puede apartarse el módulo EIBOS2?

El fabricante describe un módulo que se abate para su uso y se retira cuando no es necesario.

Fuentes y documentación

¿Cómo se utilizan los controles de enfoque de EIBOS2?

La página describe palancas que pueden instalarse a ambos lados, o mandos redondos para el asistente.

Fuentes y documentación

¿Qué lentes de observación se ofrecen para EIBOS2?

La página presenta una lente macular de 90 D y una lente SPXL de 132 D con un ángulo de visión de 124°. Son opciones distintas.

Fuentes y documentación

¿Existe una alternativa a las lentes esterilizables?

La página del fabricante también presenta las lentes desechables E.DL; la referencia exacta y el suministro están por confirmar.

Fuentes y documentación

Más que un equipo, una colaboración a largo plazo

Comente su proyecto con ASEM: selección de equipos, instalación, formación y asistencia técnica.



Ilustración del servicio

Instalación

Comente los requisitos de instalación y la configuración con nuestro equipo técnico.

Más información



Ilustración del servicio

Formación

Consulte la formación y la familiarización disponibles para su equipo.

Más información



Ilustración del servicio

Servicio posventa

Contacte con ASEM para recibir asistencia técnica y el apoyo adecuado para su equipo.

Más información



Ilustración del servicio

Asesoramiento especializado

Cuéntenos sus necesidades clínicas para estudiar una selección de equipos adecuada.

Más información

Contactar con un especialista

Explorar todos los productos

Sitio web del fabricante

+21320092281 · direction@asem-medical.com

Versión del documento: 1937ac038920