Unités de réfraction

Easyvisus One

Unité de réfraction pour organiser 1 instrument d’examen.

L’Easyvisus One est une unité de réfraction F.I.S.O. à table de hauteur fixe pour un instrument. Son bras se verrouille mécaniquement dans toutes les positions. Le fauteuil PRIMA standard possède une hauteur électrique, mais pas de rotation ni de repose-pieds. Le fabricant annonce une largeur de 100 cm pour la référence 400100 ; les instruments et les accessoires visibles sur les photographies sont à vérifier dans la configuration ASEM.



Easyvisus One · Vue de l’appareil

Sources et documentation

Demander un devis

Voir le produit

Généré le 2026-11-29

> Cette fiche est élaborée par ASEM. Elle ne remplace pas la documentation officielle ni les instructions d’utilisation du fabricant.

Les atouts essentiels

Poste 1 instrument

Plateau pour organiser 1 instrument d’examen.

Sources et documentation · Source vérifiée le 2026-10-17

Plateau à hauteur fixe

Bras avec blocage mécanique dans toutes les positions.

Sources et documentation · Source vérifiée le 2026-10-17

Fauteuil à réglage électrique

Fauteuil PRIMA avec réglage électrique de hauteur.

Sources et documentation · Source vérifiée le 2026-10-17

Organiser le poste Easyvisus One

La vue constructeur montre la configuration exacte du poste et l’accès aux instruments.

Sources et documentation · Source vérifiée le 2026-08-30

Positionner le plan de travail

Le mouvement documenté du plan de travail facilite le passage d’un appareil à l’autre sur Easyvisus One.

Sources et documentation · Source vérifiée le 2026-08-30

Planifier l’implantation

Le schéma officiel précise l’encombrement et aide à préparer l’installation de Easyvisus One.

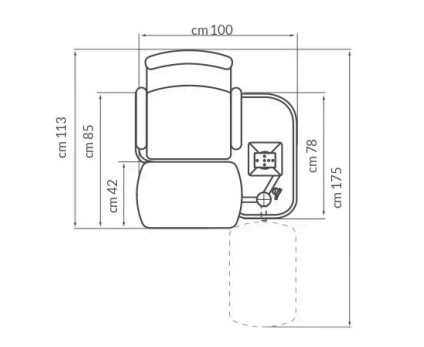

Easyvisus One · Schéma d’implantation

Sources et documentation

Sources et documentation · Source vérifiée le 2026-08-30

Ergonomie

Une implantation conçue autour du poste de consultation.

Instruments organisés

Les équipements trouvent leur place sur une unité dédiée.

Réglages du poste

Les mouvements disponibles facilitent l’adaptation de la configuration.

Les capacités en pratique

Unité de réfraction

Sources et documentation

Un parcours de travail plus fluide

Une table adaptée aux instruments choisis

La référence standard 400100 dispose d’une table à hauteur fixe pour un instrument. Le plateau n’est pas présenté comme réglable électriquement en hauteur. La capacité d’un emplacement ne signifie pas que l’appareil soit livré avec l’unité. Le modèle gaucher 400100S est une version optionnelle et doit être spécifié séparément.

Sources et documentation

Commandes et positionnement documentés

Le verrouillage du bras de table est mécanique dans toutes les positions, et non électromagnétique. Le fauteuil standard se règle électriquement en hauteur, sans rotation. La rotation à 360° et le repose-pieds relèvent de versions optionnelles du PRIMA ; ils ne sont pas attribués au fauteuil standard. Une pédale de commande de montée et descente du fauteuil figure également parmi les accessoires.

Sources et documentation

Pensé pour la pratique quotidienne

Fauteuil standard et accessoires optionnels

Le PRIMA standard dispose d’un réglage électrique en hauteur, d’un revêtement skai noir, sans rotation et sans repose-pieds. La rotation, le repose-pieds relevable et le remplacement par un autre modèle de fauteuil sont des options, et non les caractéristiques de la configuration standard. Les photographies originales peuvent représenter un repose-pieds, un bras de réfracteur ou d’autres accessoires optionnels ; leur visibilité ne prouve pas leur inclusion. Les appareils présentés et les accessoires doivent être identifiés séparément.

Sources et documentation

Éclairage et alimentation des instruments

La brochure documente une alimentation de 230 V pour l’instrument : cette indication ne décrit pas la tension d’entrée ou la consommation de l’unité complète. Le mât en aluminium possède une liseuse LED et une plaque de support pour projecteur de tests. Aucun éclairage LED ambiant ni commande LCD n’est ajouté par analogie avec les autres Easyvisus. Les besoins de raccordement du cabinet doivent être vérifiés avec ASEM.

Sources et documentation



Easyvisus One · Vue de l’appareil

Sources et documentation



Easyvisus One · Vue de l’appareil

Sources et documentation

Installation et choix de la configuration

La largeur de 100 cm est explicitement annoncée pour l’unité 400100. Les autres cotes du dessin sont des dimensions de son implantation et de ses positions : elles ne sont pas transformées en hauteur totale, profondeur unique ou plage de réglage. Le poids et la fréquence d’alimentation ne sont pas fournis ici. Le dégagement, le sens droitier ou gaucher et les accessoires sont à confirmer selon l’installation réelle.

Sources et documentation

Caractéristiques techniques et documentation

Marque
F.I.S.O.

Modèle
Easyvisus One

Technologie
Unité de réfraction

Usage clinique
Technologies spécialisées

Capacité en instruments
1

Sources et documentation

Hauteur du fauteuil
Réglage électrique ; fauteuil Prima standard

Repose-pieds et autres fauteuils optionnels non présumés installés.

Sources et documentation

Hauteur du plan de travail
Hauteur fixe

Sources et documentation

Verrouillage du plan de travail
Bras réfracteur : verrouillage mécanique

Sources et documentation

Éclairage du poste
LED de lecture

Sources et documentation

Repose-pieds et autres fauteuils optionnels non présumés installés.

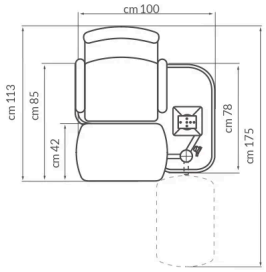

Easyvisus One · Schéma d’implantation

Sources et documentation

Téléchargements et ressources

Documentation du fabricant

PDF · 15,672 kB

Sources et documentation

- https://www.fiso.info/en/products/refraction_units/easyvisus-one_453/
  Source vérifiée le 2026-10-05
- https://www.fiso.info/en/products/refraction_units/easyvisus-one_453/
  Source vérifiée le 2026-10-06
- https://www.fiso.info/dynatc/brochure-0497-2d40/frastema_cat-fiso_16luglio_2025_med.pdf
  Source vérifiée le 2026-10-06
- https://www.fiso.info/en/products/refraction_units/easyvisus-one_453/
  Source vérifiée le 2026-10-17
- https://www.fiso.info/en/products/refraction_units/easyvisus-one_453/
  Source vérifiée le 2026-08-30
- https://www.fiso.info/dynatc/brochure-0497-2d40/frastema_cat-fiso_16luglio_2025_med.pdf
  Source vérifiée le 2026-10-18

Vos questions sur Easyvisus One

Quelle est la caractéristique « Capacité en instruments » documentée pour Easyvisus One ?

1

Sources et documentation

Quelle est la caractéristique « Hauteur du fauteuil » documentée pour Easyvisus One ?

Réglage électrique ; fauteuil Prima standard — Repose-pieds et autres fauteuils optionnels non présumés installés.

Sources et documentation

Quelle configuration faut-il confirmer pour Easyvisus One ?

Repose-pieds et autres fauteuils optionnels non présumés installés.

Sources et documentation

Où trouver la documentation de Easyvisus One ?

Documentation du fabricant (PDF) — https://asem-medical.com/storage/catalogue-enrichment/fiso-20261006/fiso-original-2025.pdf

Sources et documentation

Combien d’instruments le plateau reçoit-il ?

L’Easyvisus One 400100 est documenté pour un instrument, sur plateau à hauteur fixe avec verrouillage mécanique du bras. Ce n’est pas une unité deux postes.

Sources et documentation

Le siège PRIMA pivote-t-il dans la configuration standard ?

La configuration standard décrit un siège PRIMA sans rotation et sans repose-pieds, avec hauteur électrique. La rotation à 360° du PRIMA est listée comme option.

Sources et documentation

Quelle alimentation instrument est indiquée ?

La brochure indique une alimentation 230 V pour l’instrument. Cette donnée n’est pas une puissance consommée ni une confirmation de compatibilité avec tout équipement.

Sources et documentation

Produits associés



Panvisus Rondo

F.I.S.O.

Unités de réfraction

Unité Panvisus Rondo à deux instruments, selon configuration.

Voir le produit



Easyvisus Curve

F.I.S.O.

Unités de réfraction

Unité de réfraction pour organiser 2 instruments d’examen.

Voir le produit



Easyvisus MS33 — 2 instruments

F.I.S.O.

Unités de réfraction

Unité de réfraction pour organiser 2 instruments d’examen.

Voir le produit



Easyvisus MS33 — 3 instruments

F.I.S.O.

Unités de réfraction

Unité de réfraction pour organiser 3 instruments d’examen.

Voir le produit

Explorez les domaines cliniques du catalogue ASEM

Parcourez les domaines voisins du catalogue ASEM. Ces liens n’étendent pas les indications de cet appareil.

Technologies spécialisées

Plus qu’un appareil, un accompagnement durable

Échangez avec ASEM sur votre projet : sélection, installation, formation et accompagnement technique.



Illustration de service

Installation

Échangez avec notre équipe technique sur les conditions d’installation et la configuration.

En savoir plus



Illustration de service

Formation

Renseignez-vous sur la formation et la prise en main proposées pour votre équipement.

En savoir plus

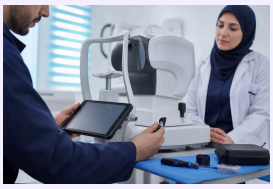

Illustration de service

Service après-vente

Contactez ASEM pour l’assistance technique et l’accompagnement adaptés à votre équipement.

En savoir plus



Illustration de service

Conseil spécialisé

Présentez vos besoins cliniques pour discuter d’une sélection d’équipements adaptée.

En savoir plus

Contacter un spécialiste | Explorer tous les produits | Site du fabricant

+21320092281 · direction@asem-medical.com

Version du document : c8e20de2ba14