Modules d’imagerie et de visualisation

EIBOS 2

Accessoire de visualisation grand angle du fond d’œil pour microscope opératoire compatible.

EIBOS 2 est le système de visualisation grand angle du fond d’œil Haag-Streit pour un microscope opératoire compatible. La mise au point et l’inverseur optique sont intégrés dans l’accessoire ; ce n’est ni une lampe à fente ni un microscope autonome. Le choix des lentilles, des commandes de focalisation et de la configuration stérile doit correspondre à la procédure et à l’équipement réellement proposé par ASEM. La disponibilité de lentilles réutilisables ou jetables ne constitue pas une promesse de réduction chiffrée du risque infectieux ou du coût.



EIBOS 2 · Vue de l’appareil

Sources et documentation

Demander un devis

Voir le produit

Généré le 2026-11-28

> Cette fiche est élaborée par ASEM. Elle ne remplace pas la documentation officielle ni les instructions d’utilisation du fabricant.

Les atouts essentiels

Grand champ sans contact

Observation grand-angle du fond d’œil au microscope.

Microscope compatible

Sources et documentation · Source vérifiée le 2026-10-17

Inverseur intégré

L’inverseur et la mise au point sont intégrés.

Sources et documentation · Source vérifiée le 2026-10-17

Mise au point manuelle

Leviers latéraux pour régler la mise au point.

Sources et documentation · Source vérifiée le 2026-10-17

Les capacités en pratique

Observer le fond d’œil sans contact

EIBOS2 est un système grand angle pour chirurgie rétinienne, avec mise au point et inverseur intégrés. Il complète un microscope chirurgical compatible.

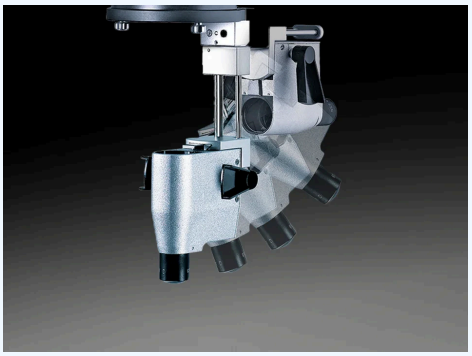

Illustration technique — EIBOS 2

Sources et documentation

Sources et documentation

Distinguer les lentilles de visualisation

Le fabricant décrit une lentille 90D pour les procédures maculaires et la SPXL132D pour un angle large de 124°. Ces optiques ne décrivent pas une configuration unique livrée.

Lentilles et configuration à confirmer.

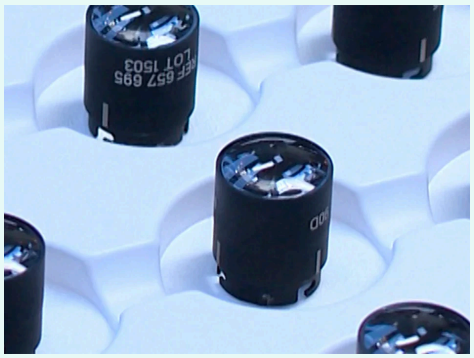

Illustration technique — EIBOS 2

Sources et documentation

Sources et documentation

Un parcours de travail plus fluide

Précision au bout des doigts

Le mécanisme de mise au point et l’inverseur sont intégrés au système de visualisation. Des leviers de focalisation peuvent être montés de part et d’autre de l’inverseur ; ils permettent d’ajuster la mise au point du fond d’œil au vitré supérieur. Des boutons ronds sont prévus pour la commande par l’assistant. Le réglage du module est indépendant de la mise au point du microscope ; la configuration des commandes doit être choisie selon l’usage.

Sources et documentation

Inverseur intégré et position de travail

L’inverseur optique intégré permet la visualisation du fond d’œil dans une orientation redressée. Le système peut être basculé dans la position de travail ou écarté lorsqu’il n’est pas utilisé, selon son montage sur le microscope compatible. À faible grossissement, le fabricant décrit la visualisation simultanée du fond d’œil et de la zone d’incision. Cette fonction reste liée à la configuration optique, à la lentille et aux conditions d’examen.

Sources et documentation

Basculer entre fond d’œil et cornée

Le système pivote en position de travail ou s’efface lorsqu’il n’est pas nécessaire. Une fois relevé, le microscope retrouve la mise au point sur la cornée décrite par le fabricant.

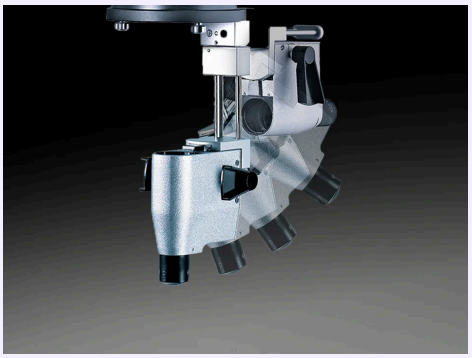

Illustration technique — EIBOS 2

Sources et documentation

Sources et documentation

Commander la netteté du bout du doigt

Les leviers peuvent être montés de chaque côté de l’inverseur. Les boutons ronds constituent l’alternative décrite lorsque l’assistant règle la mise au point.

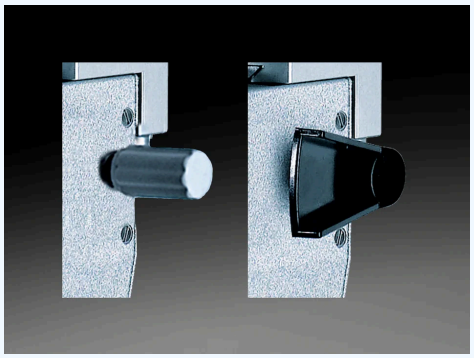

Illustration technique — EIBOS 2

Sources et documentation

Sources et documentation

Pensé pour la pratique quotidienne

Préparer la chaîne de visualisation

La page fabricant distingue lentilles stérilisables et lentilles jetables E.DL. Leur sélection et leur préparation suivent les notices de la lentille et du microscope concernés.

Sources et documentation

Lentilles : distinguer les configurations

Lentille maculaire : 90 D Lentille grand angle SPXL : 132 D Angle documenté avec SPXL : 124° Ces valeurs appartiennent à des lentilles distinctes et ne décrivent pas une puissance réglable unique. Le fabricant mentionne des lentilles réutilisables stérilisables et des alternatives jetables. Le choix de lentille, la fourniture et les règles de retraitement doivent être précisés selon la notice et le devis ASEM ; toutes les lentilles ne sont pas automatiquement incluses.

Sources et documentation

Configurer l’accessoire avec le microscope hôte

La page officielle présente EIBOS 2 pour Hi-R NEO 900, et la brochure actuelle METIS le décrit comme une option de visualisation du fond d’œil. Ces sources ne prouvent pas une compatibilité universelle avec tous les microscopes. Le microscope hôte, le montage, les lentilles et les protections stériles doivent être confirmés avec ASEM. Aucun poids ou paramètre électrique du microscope complet n’est attribué à cet accessoire.

Sources et documentation

Vérifier le microscope hôte

EIBOS2 est présenté avec Hi-RNEO900 et dans la brochure METIS. Le montage exact et les accessoires doivent être vérifiés pour le microscope réellement installé.

Accessoire ; aucune caractéristique du microscope hôte transférée à EIBOS2.

Sources et documentation

Caractéristiques techniques et documentation

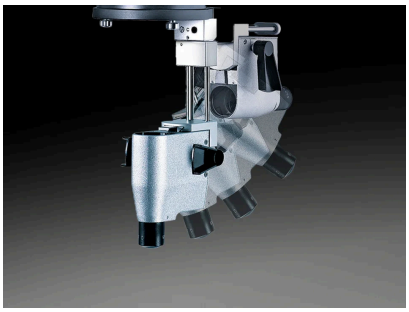

Illustration technique — EIBOS 2

Sources et documentation

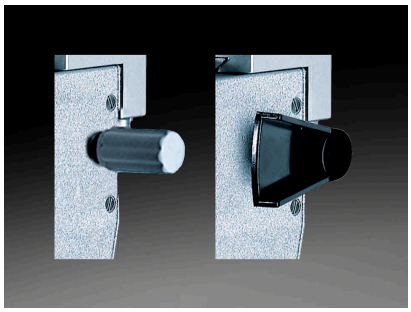

Illustration technique — EIBOS 2

Sources et documentation

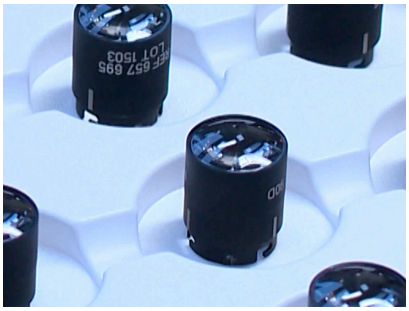

Illustration technique — EIBOS 2

Sources et documentation

Téléchargements et ressources

Documentation du fabricant

PDF · 4,669 kB

Sources et documentation

- https://haag-streit.com/en/products/categories/surgical/microscopes/hi-r-neo-900-microscope/eibos2
  Source vérifiée le 2026-10-06
- https://us.haag-streit.com/2%20Products/Surgical/Surgical%20microscopes/METIS/brochures/HS_metis_br_7221092_brochure_en.pdf
  Source vérifiée le 2026-10-06
- https://haag-streit.com/en/products/categories/surgical/microscopes/hi-r-neo-900-microscope/eibos2
  Source vérifiée le 2026-10-17

- https://haag-streit.com/en/products/categories/surgical/microscopes/hi-r-neo-900-microscope/eibos2
  Source vérifiée le 2026-10-18
- https://haag-streit.com/en/products/categories/surgical/microscopes/hi-r-neo-900-microscope/eibos2
  Source vérifiée le 2026-10-18
- https://haag-streit.com/en/products/categories/surgical/microscopes/hi-r-neo-900-microscope/eibos2
  Source vérifiée le 2026-10-18
- https://haag-streit.com/en/products/categories/surgical/microscopes/hi-r-neo-900-microscope/eibos2
  Source vérifiée le 2026-10-18
- https://haag-streit.com/en/products/categories/surgical/microscopes/hi-r-neo-900-microscope/eibos2
  Source vérifiée le 2026-10-18
- https://haag-streit.com/en/products/categories/surgical/microscopes/hi-r-neo-900-microscope/eibos2
  Source vérifiée le 2026-10-18
- https://us.haag-streit.com/2%20Products/Surgical/Surgical%20microscopes/METIS/brochures/HS_metis_br_7221092_brochure_en.pdf
  Source vérifiée le 2026-10-18
- https://haag-streit.com/en/products/categories/surgical/microscopes/hi-r-neo-900-microscope/eibos2
  Source vérifiée le 2026-10-18

Vos questions sur EIBOS 2

Où trouver la documentation de EIBOS 2 ?

Documentation du fabricant (PDF) — https://asem-medical.com/storage/catalogue-enrichment/haag-streit-20261006/metis-original.pdf

Sources et documentation

EIBOS2 est-il un microscope chirurgical complet ?

Non. EIBOS2 est présenté comme un module d’observation du fond d’œil avec mise au point et inverseur intégrés.

Sources et documentation

Comment le module EIBOS2 peut-il être écarté ?

Le fabricant décrit un module qui s’abaisse pour l’utilisation et se relève lorsqu’il n’est pas nécessaire.

Sources et documentation

Comment les commandes de mise au point d’EIBOS2 sont-elles utilisées ?

La page décrit des leviers pouvant être montés des deux côtés, ou des boutons ronds pour l’assistant.

Sources et documentation

Quelles lentilles d’observation sont proposées pour EIBOS2 ?

La page présente une lentille maculaire de 90 D et une lentille SPXL de 132 D avec un angle de vision de 124°. Il s’agit de choix distincts.

Sources et documentation

Existe-t-il une alternative aux lentilles stérilisables ?

La page fabricant présente aussi les lentilles jetables E.DL ; la référence exacte et la fourniture sont à confirmer.

Sources et documentation

Plus qu’un appareil, un accompagnement durable

Échangez avec ASEM sur votre projet : sélection, installation, formation et accompagnement technique.



Illustration de service

Installation

Échangez avec notre équipe technique sur les conditions d’installation et la configuration.

En savoir plus



Illustration de service

Formation

Renseignez-vous sur la formation et la prise en main proposées pour votre équipement.

En savoir plus



Illustration de service

Service après-vente

Contactez ASEM pour l’assistance technique et l’accompagnement adaptés à votre équipement.

En savoir plus



Illustration de service

Conseil spécialisé

Présentez vos besoins cliniques pour discuter d’une sélection d’équipements adaptée.

En savoir plus

Contacter un spécialiste | Explorer tous les produits | Site du fabricant

+21320092281 · direction@asem-medical.com

Version du document : 90059be1083f