영상 및 관찰 모듈

# EIBOS 2

## 호환 수술현미경용 광각 안저 관찰 액세서리.

EIBOS 2는 호환 수술 현미경에 사용하는 Haag-Streit 광각 안저 관찰 시스템입니다. 액세서리에 초점 장치와 광학 인버터가 통합되어 있으며, 세극등이나 독립형 현미경이 아닙니다. 렌즈, 초점 조작부 및 멸균 구성은 시술과 ASEM이 실제로 제공하는 장비에 맞게 선택해야 합니다. 재사용 또는 일회용 렌즈의 제공 여부는 감염 위험이나 비용의 수치적 감소를 보장하지 않습니다.



EIBOS 2 · 장비 사진

출처 및 문서

견적 요청 제품 보기

생성일: 2026-11-28

> 이 자료는 ASEM이 작성했습니다. 제조사의 공식 문서나 사용 설명서를 대체하지 않습니다.

# 주요 장점

### 비접촉 광각 관찰

수술현미경을 통한 광각 안저 관찰.

호환 현미경 필요

출처 및 문서 · 출처 확인일: 2026-10-17

### 내장 영상 반전기

초점 조절과 영상 반전기를 한 시스템에 통합했습니다.

출처 및 문서 · 출처 확인일: 2026-10-17

### 수동 초점 조절

측면 레버로 초점을 수동 조절합니다.

출처 및 문서 · 출처 확인일: 2026-10-17

# 실제 활용 기능

### 비접촉 안저 관찰

EIBOS2는 초점 조절 장치와 도립 장치가 통합된 망막 수술용 광각 관찰 시스템입니다. 호환 수술 현미경과 함께 사용합니다.

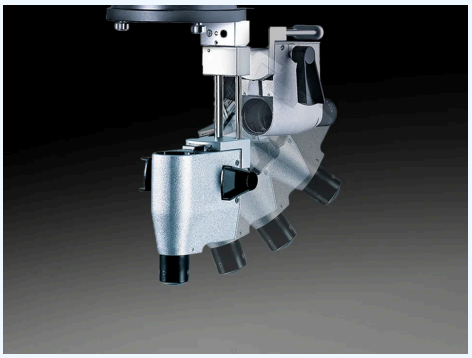

기술 이미지 — EIBOS 2

출처 및 문서

출처 및 문서

### 관찰 렌즈의 차이 확인

제조사는 황반 수술용 90D 렌즈와 124° 광각 관찰용 SPXL132D를 설명합니다. 이들 광학계가 하나의 납품 구성을 의미하지는 않습니다.

렌즈와 구성은 확인이 필요합니다.

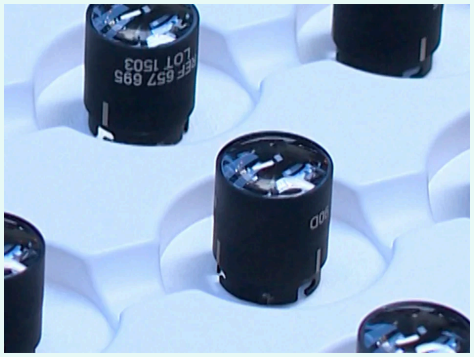

기술 이미지 — EIBOS 2

출처 및 문서

출처 및 문서

# 더 원활한 작업 흐름

## 손끝에서 이루는 정밀함

관찰 시스템에 초점 장치와 인버터가 통합되어 있습니다. 인버터 양쪽에 초점 레버를 설치하여 안저부터 상부 유리체까지 초점을 조절할 수 있습니다. 보조자 조작용 원형 노브도 제공됩니다. 모듈 조절은 현미경의 초점과 독립적이며 조작부 구성은 용도에 맞춰 선택해야 합니다.

출처 및 문서

## 통합 인버터 및 작업 위치

통합 광학 인버터로 안저를 정립상으로 관찰할 수 있습니다. 호환 현미경의 장착 방식에 따라 시스템을 작업 위치로 기울이거나 사용하지 않을 때 옆으로 이동할 수 있습니다. 제조사는 저배율에서 안저와 절개 부위를 동시에 관찰하는 기능을 설명합니다. 이 기능은 광학 구성, 렌즈 및 검사 조건에 따라 달라집니다.

출처 및 문서

## 안저와 각막 관찰 전환

시스템은 작동 위치로 회전하거나 필요하지 않을 때 치울 수 있습니다. 위로 올리면 제조사가 설명한 대로 현미경의 초점이 각막으로 돌아갑니다.

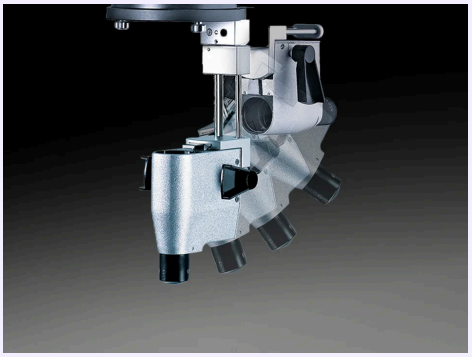

기술 이미지 — EIBOS 2

출처 및 문서

출처 및 문서

## 손끝으로 초점 조절

레버는 도립 장치의 양쪽에 장착할 수 있습니다. 보조자가 초점을 조절할 때 사용할 수 있는 대안으로 원형 노브가 설명되어 있습니다.

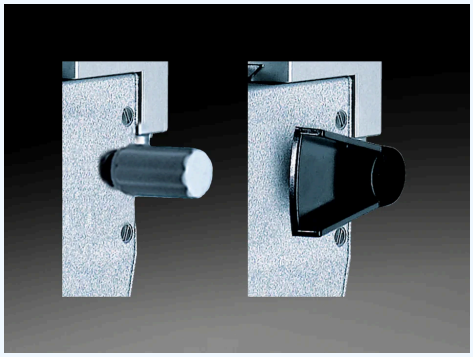

기술 이미지 — EIBOS 2

출처 및 문서

출처 및 문서

# 일상 진료를 위한 설계

### 관찰 장치 구성 준비

제조사는 멸균 가능한 렌즈와 일회용 E.DL 렌즈를 구분합니다. 렌즈 선택과 준비는 해당 렌즈 및 현미경의 사용설명서를 따라야 합니다.

출처 및 문서

## 렌즈: 구성별 구분

황반렌즈: 90 D SPXL 광각렌즈: 132 D SPXL의 문서상 시야각: 124° 이 값은 서로 다른 렌즈에 해당하며 하나의 조절 가능한 도수를 의미하지 않습니다. 제조사는 멸균 가능한 재사용 렌즈와 일회용 대안을 제시합니다. 렌즈 선택, 공급 및 재처리 규칙은 사용 설명서와 ASEM 견적에 따라 명시해야 합니다. 모든 렌즈가 자동으로 포함되는 것은 아닙니다.

출처 및 문서

## 본체 현미경에 맞춘 액세서리 구성

공식 페이지는 Hi-R NEO 900용 EIBOS 2를 제시하며, 최신 METIS 브로슈어에는 안저 관찰 옵션으로 설명되어 있습니다. 이 자료는 모든 현미경과의 보편적 호환성을 입증하지 않습니다. 본체 현미경, 장착 방식, 렌즈 및 멸균 커버는 ASEM과 확인해야 합니다. 전체 현미경의 무게나 전기 사양을 이 액세서리에 적용하지 않습니다.

출처 및 문서

## 사용할 현미경 확인

EIBOS2는 Hi-RNEO900과 함께 소개되며 METIS 브로슈어에도 등장합니다. 실제 설치된 현미경에 맞는 장착 방식과 액세서리는 확인해야 합니다.

액세서리입니다. 현미경 본체의 사양을 EIBOS2의 사양으로 간주하지 않습니다.

출처 및 문서

# 기술 사양 및 문서

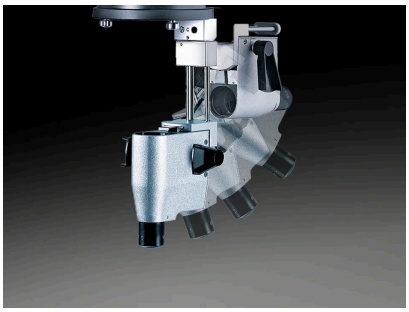

기술 이미지 — EIBOS 2

출처 및 문서

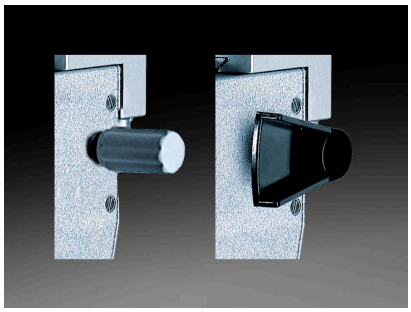

기술 이미지 — EIBOS 2

출처 및 문서

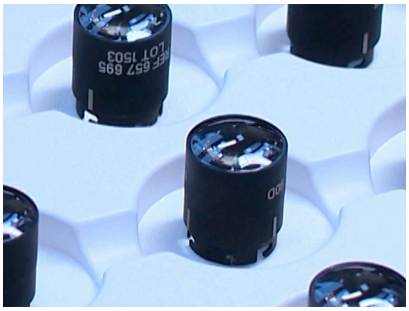

기술 이미지 — EIBOS 2

출처 및 문서

# 다운로드 및 자료

### 제조사 자료

PDF · 4,669 kB

출처 및 문서

- https://haag-streit.com/en/products/categories/surgical/microscopes/hi-r-neo-900-microscope/eibos2
  출처 확인일: 2026-10-06
- https://us.haag-streit.com/2%20Products/Surgical/Surgical%20microscopes/METIS/brochures/HS_metis_br_7221092_brochure_en.pdf
  출처 확인일: 2026-10-06
- https://haag-streit.com/en/products/categories/surgical/microscopes/hi-r-neo-900-microscope/eibos2
  출처 확인일: 2026-10-17
- https://haag-streit.com/en/products/categories/surgical/microscopes/hi-r-neo-900-microscope/eibos2
  출처 확인일: 2026-10-18

- https://haag-streit.com/en/products/categories/surgical/microscopes/hi-r-neo-900-microscope/eibos2
  출처 확인일: 2026-10-18
- https://haag-streit.com/en/products/categories/surgical/microscopes/hi-r-neo-900-microscope/eibos2
  출처 확인일: 2026-10-18
- https://haag-streit.com/en/products/categories/surgical/microscopes/hi-r-neo-900-microscope/eibos2
  출처 확인일: 2026-10-18
- https://haag-streit.com/en/products/categories/surgical/microscopes/hi-r-neo-900-microscope/eibos2
  출처 확인일: 2026-10-18
- https://haag-streit.com/en/products/categories/surgical/microscopes/hi-r-neo-900-microscope/eibos2
  출처 확인일: 2026-10-18
- https://us.haag-streit.com/2%20Products/Surgical/Surgical%20microscopes/METIS/brochures/HS_metis_br_7221092_brochure_en.pdf
  출처 확인일: 2026-10-18
- https://haag-streit.com/en/products/categories/surgical/microscopes/hi-r-neo-900-microscope/eibos2
  출처 확인일: 2026-10-18

# EIBOS 2 관련 질문

### EIBOS 2의 문서는 어디에서 확인할 수 있나요?

제조사 자료 (PDF) — https://asem-medical.com/storage/catalogue-enrichment/haag-streit-20261006/metis-original.pdf

출처 및 문서

### EIBOS2는 완전한 수술 현미경인가요?

아니요. EIBOS2는 초점 조절과 영상 반전기가 통합된 안저 관찰 모듈로 소개됩니다.

출처 및 문서

### EIBOS2 모듈을 사용 위치에서 어떻게 치울 수 있나요?

제조사는 사용할 때 아래로 내리고 필요하지 않을 때 위로 젖혀 치우는 모듈을 설명합니다.

출처 및 문서

### EIBOS2의 초점 조절 장치는 어떻게 조작하나요?

페이지는 양쪽에 부착할 수 있는 손가락 조작 레버 또는 보조자를 위한 원형 노브를 설명합니다.

출처 및 문서

### EIBOS2에는 어떤 관찰 렌즈가 제시되어 있나요?

페이지는 90 D 황반 렌즈와 시야각 124°의 132 D SPXL 렌즈를 제시합니다. 두 렌즈는 서로 다른 선택 항목입니다.

출처 및 문서

### 멸균 가능한 렌즈를 대신할 제품이 있나요?

제조사 페이지에는 일회용 E.DL 렌즈도 소개되어 있습니다. 정확한 품목과 공급 여부는 확인이 필요합니다.

출처 및 문서

# 장비를 넘어 지속적인 지원

장비 선정, 설치, 교육 및 기술 지원에 관해 ASEM과 상담하세요.



서비스 예시 이미지

### 설치

기술팀과 설치 조건 및 구성을 상담하세요.

자세히 보기



서비스 예시 이미지

### 교육

장비에 제공되는 교육과 사용 안내를 문의하세요.

자세히 보기



서비스 예시 이미지

### 애프터서비스

장비에 적합한 기술 지원과 서비스를 ASEM에 문의하세요.

자세히 보기



서비스 예시 이미지

### 전문 상담

임상 요구 사항을 알려주시면 적합한 장비 선정을 함께 논의합니다.

자세히 보기

전문가에게 문의 | 모든 제품 살펴보기 | 제조사 웹사이트

+21320092281 · direction@asem-medical.com

문서 버전: ad5f128c3dd4